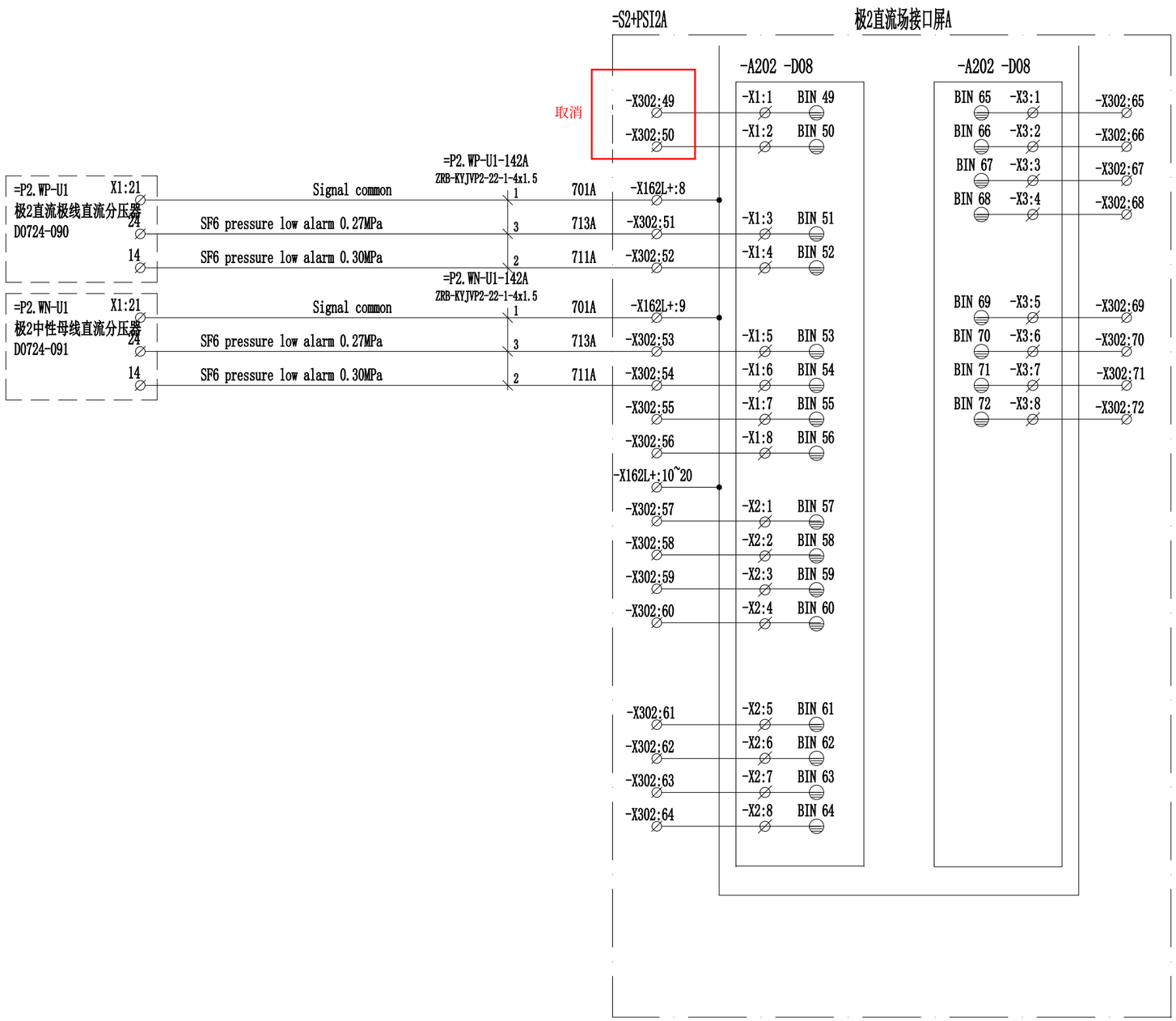

巴基斯坦默蒂亚里—拉合尔±660kV直流输电工程

±660kV HVDC Project from Matiari to Lahore in Pakistan

NATIONAL TRANSMISSION & DESPATCH COMPANY (NTDC) LIMITED PAKISTAN

CONTRACTOR 国家电网 STATE GRID 中国电力技术装备有限公司 CHINA ELECTRIC POWER EQUIPMENT AND TECHNOLOGY CO.,LTD.

SUBCONTRACTOR East China Electric Power Design Institute Co.,Ltd.

拉合尔±660kV换流站

±660kV Lahore Converter Station

设计阶段 PHASE: 施工图 Detail Design

M L H V D C - E N G - E C I - D D - P C - 0 8 1 3 - 0 0 9 A

	姓名 Name	日期 Date
设计 Designed	陈波	2020.2.25
校核 Checked	徐勇	2020.2.25
审核 Reviewed	王建华	2020.2.25
批准 Approved	李佑雄	2020.2.25
比例 Scale		图号 DWG NO.

极2直流场接口屏A信号回路图四

Binary input 4(=S2+PSI2A)

30-B003701S-D0831-009

版本 REV. A

297X420

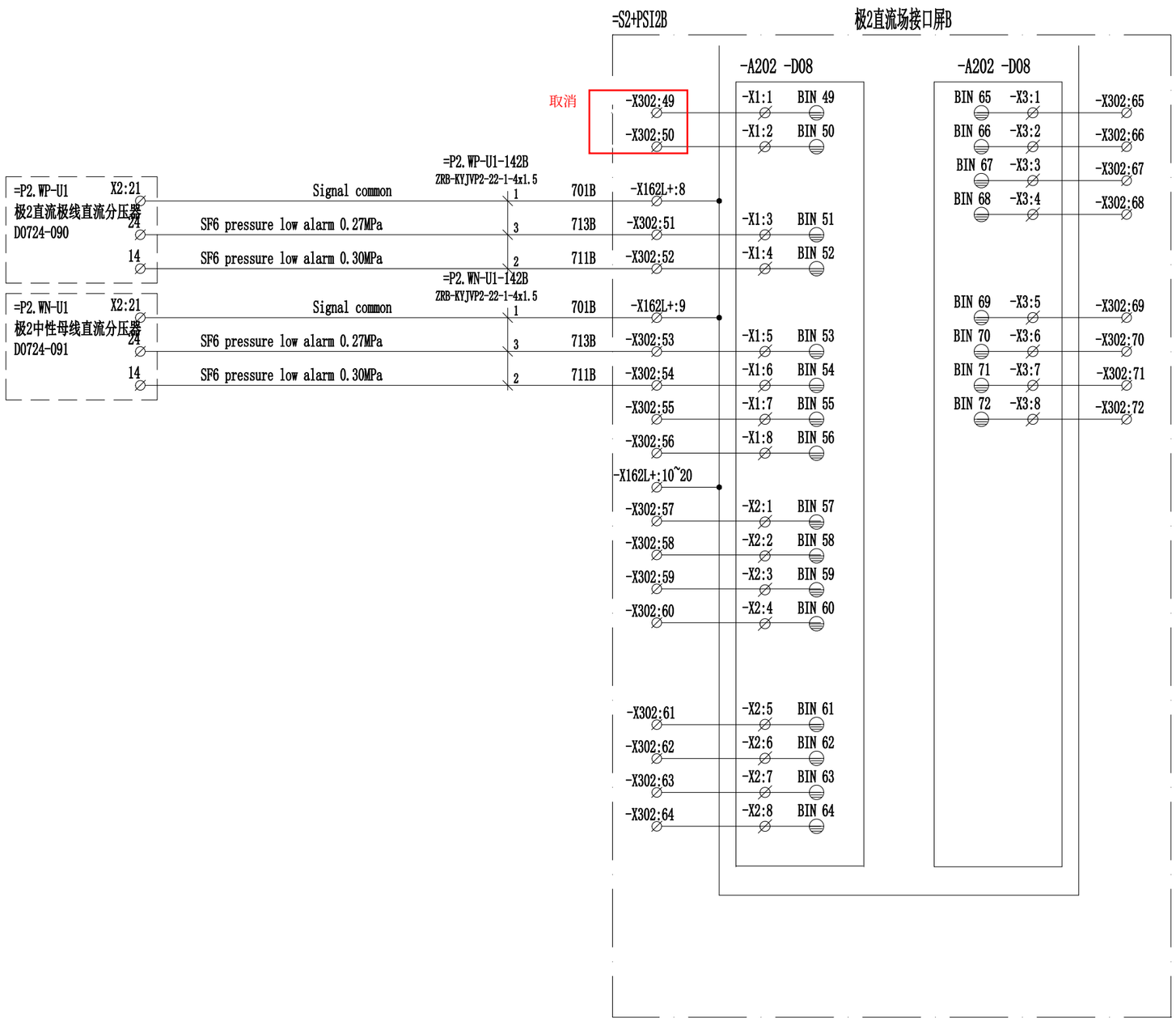

巴基斯坦默蒂亚里—拉合尔±660kV直流输电工程

±660kV HVDC Project from Matiari to Lahore in Pakistan

NATIONAL TRANSMISSION & DESPATCH COMPANY (NTDC) LIMITED PAKISTAN

CONTRACTOR 国家电网 STATE GRID 中国电力技术装备有限公司 CHINA ELECTRIC POWER EQUIPMENT AND TECHNOLOGY CO.,LTD.

SUBCONTRACTOR East China Electric Power Design Institute Co.,Ltd.

拉合尔±660kV换流站

±660kV Lahore Converter Station

设计阶段 PHASE: 施工图 Detail Design

M L H V D C - E N G - E C I - D D - P C - 0 8 1 3 - 0 2 6 A

	姓名 Name	日期 Date
设计 Designed	陈波	2020.2.25
校核 Checked	徐勇	2020.2.25
审核 Reviewed	王建华	2020.2.25
批准 Approved	李佑雄	2020.2.25
比例 Scale		图号 DWG NO.

极2直流场接口屏B信号回路图四

Binary input 4(=S2+PSI2B)

30-B003701S-D0831-026

版本 REV. A

297X420

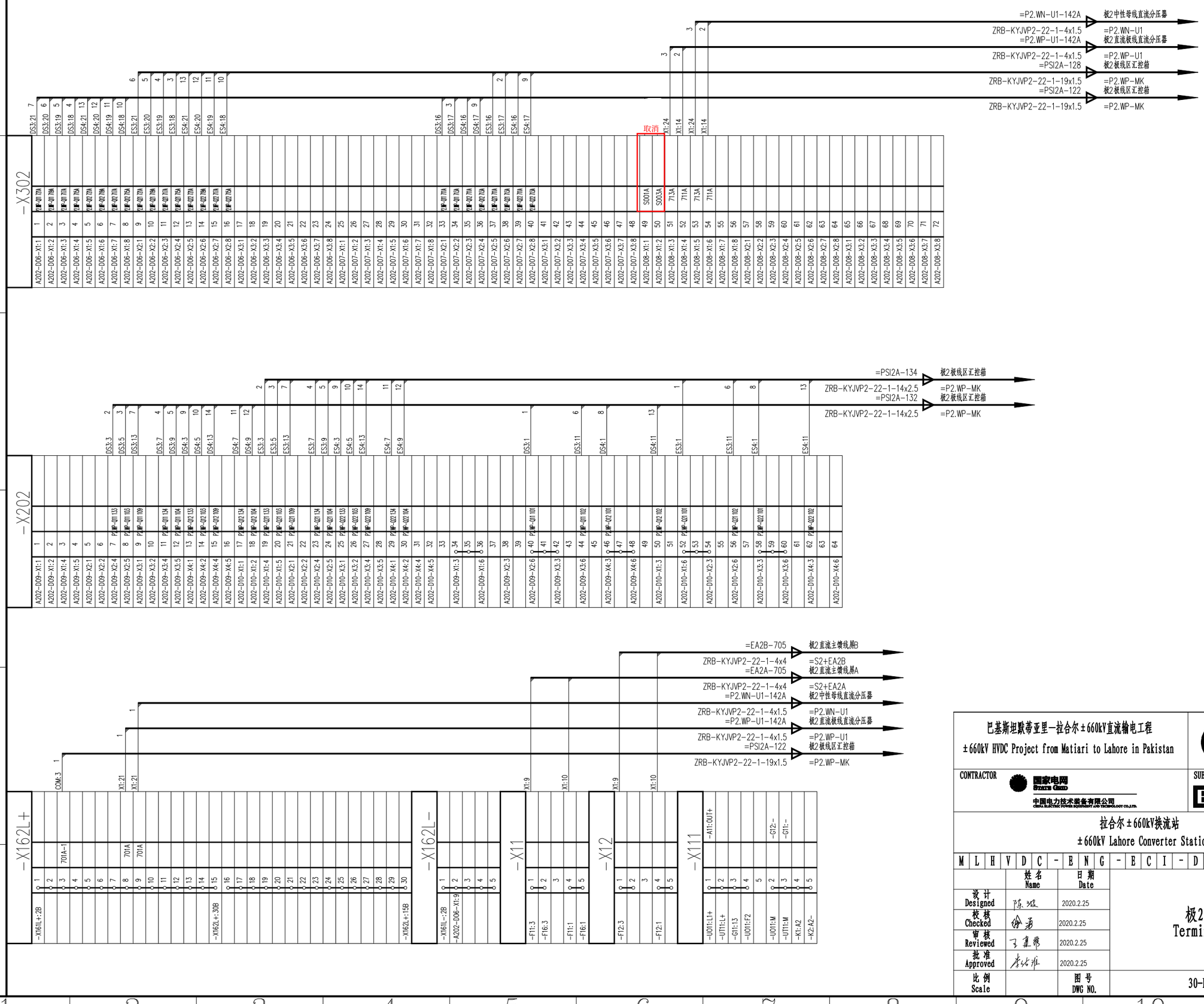

巴基斯坦默蒂亚里—拉合尔±660kV直流输电工程

±660kV HVDC Project from Matiari to Lahore in Pakistan

NATIONAL TRANSMISSION & DESPATCH COMPANY (NTDC) LIMITED PAKISTAN

CONTRACTOR 国家电网 STATE GRID 中国电力技术装备有限公司 CHINA ELECTRIC POWER EQUIPMENT AND TECHNOLOGY CO.,LTD.

SUBCONTRACTOR East China Electric Power Design Institute Co.,Ltd.

拉合尔±660kV换流站

±660kV Lahore Converter Station

设计阶段 PHASE: 施工图 Detail Design

M L H V D C - E N G - E C I - D D - P C - 0 8 3 1 - 1 1 1 A

	姓名 Name	日期 Date
设计 Designed	陈 [illegible]	2020.2.25
校核 Checked	徐 [illegible]	2020.2.25
审核 Reviewed	子 [illegible]	2020.2.25
批准 Approved	李 [illegible]	2020.2.25

极2直流场接口屏A端子排图三

Terminal diagram 3 (=S2+PSI2A)

比例 Scale:

图号 DWG NO.: 30-B003701S-D0831-111

版本 REV.: A

420X594

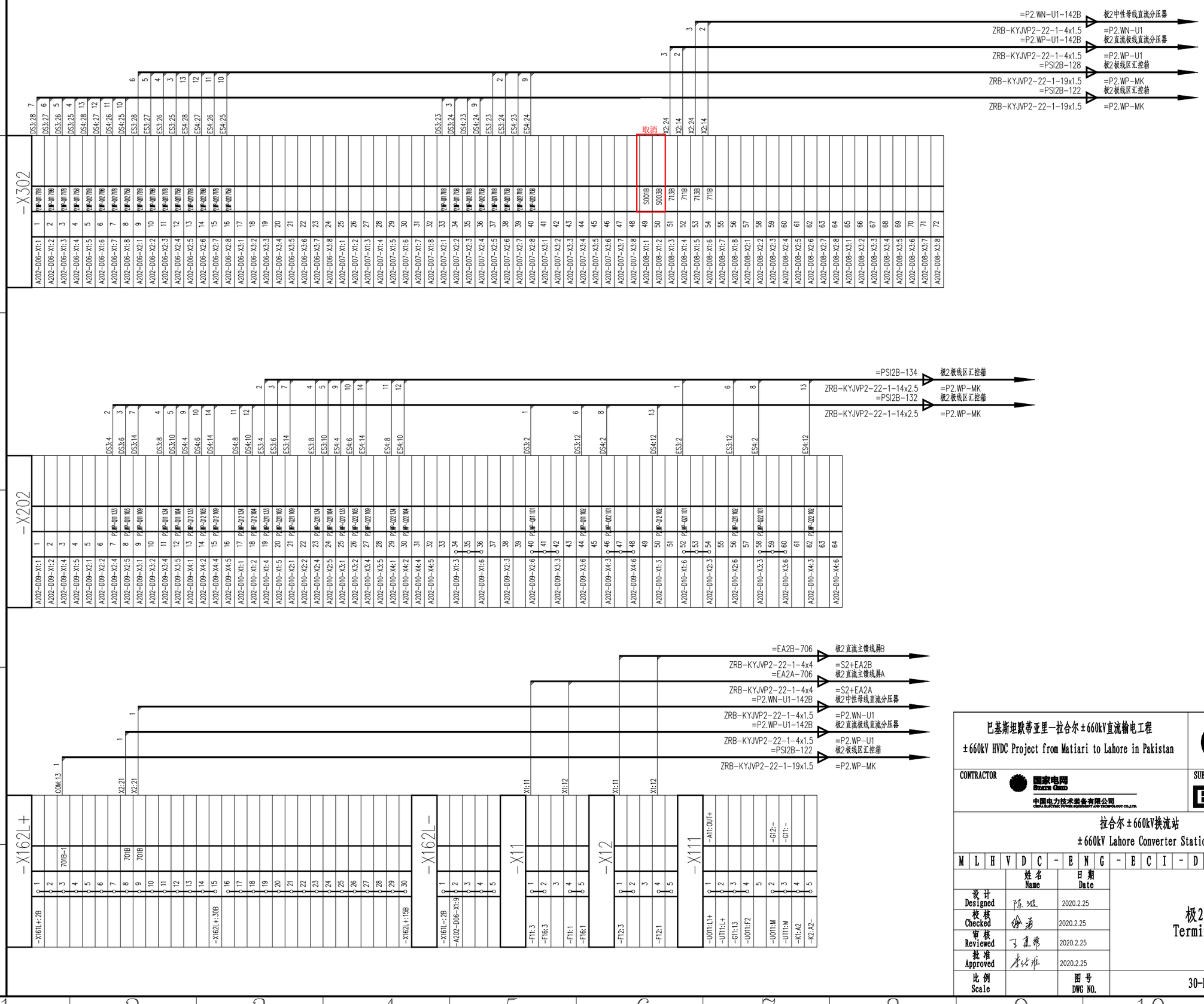

巴基斯坦默蒂亚里—拉合尔±660kV直流输电工程

±660kV HVDC Project from Matiari to Lahore in Pakistan

NATIONAL TRANSMISSION & DESPATCH COMPANY (NTDC) LIMITED PAKISTAN

CONTRACTOR 国家电网 STATE GRID 中国电力技术装备有限公司 CHINA ELECTRIC POWER EQUIPMENT AND TECHNOLOGY CO.,LTD.

SUBCONTRACTOR East China Electric Power Design Institute Co.,Ltd.

拉合尔±660kV换流站

±660kV Lahore Converter Station

设计阶段 PHASE: 施工图 Detail Design

M L H V D C - E N G - E C I - D D - P C - 0 8 3 1 - 1 1 4 A

	姓名 Name	日期 Date
设计 Designed	陈 [illegible]	2020.2.25
校核 Checked	徐 [illegible]	2020.2.25
审核 Reviewed	子 [illegible]	2020.2.25
批准 Approved	李 [illegible]	2020.2.25

极2直流场接口屏B端子排图三

Terminal diagram 3 (=S2+PSI2B)

比例 Scale

图号 DWG NO. 30-B003701S-D0831-114

版本 REV. A

420X594